ОАО «Лебедянский завод строительно-отделочных машин»

МР13

РАСТВОРОСМЕСИТЕЛЬ ЦИКЛИЧНЫЙ РН-80

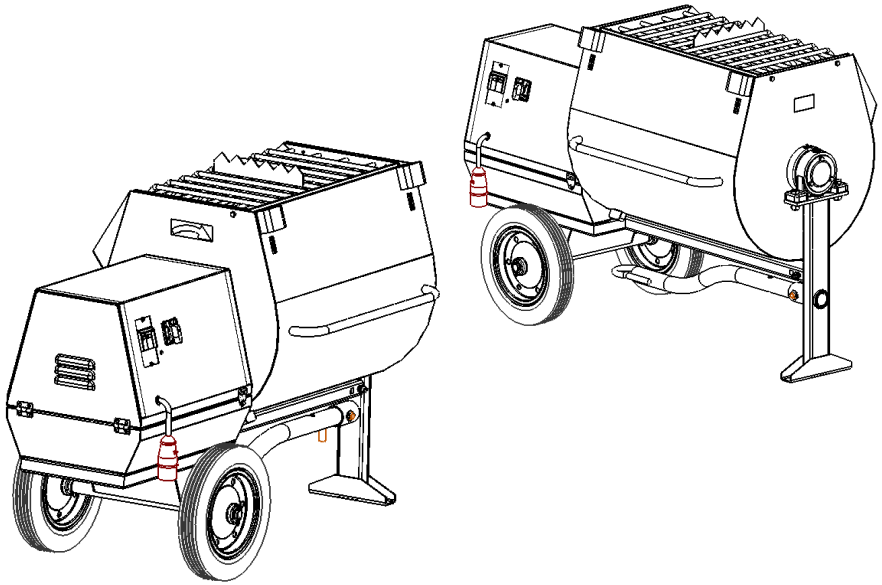

ПАСПОРТ

РН-80.00.00.000ПС

г.Лебедянь

Паспорт на растворосмеситель включает в себя технические данные, техническое описание и указания по эксплуатации. Внимательное ознакомление с настоящим документом в значительной мере продлит срок службы смесителя, облегчит труд и сэкономит время потребителю.

Сведения о сертификации

МР13

Растворосмеситель РН-80 имеет сертификат соответствия № РОСС RU.МР13.В00182.

Срок действия с 04.10.2007г. до 03.10.2010г.

Выдан органом по сертификации РОСС RU.0001.11 МР13 ОС СДМ

Система менеджмента качества соответствует требованиям ГОСТ Р ИСО 9001-2001 (ИСО 9001 : 2000)
Сертификат соответствия № РОСС RU. ИС48.К00020.
Срок действия до 28.02.2009.
Выдан органом по сертификации систем качества ООО «ОЦ «Сертификация»
№ РОСС RU.0001.13ИС48

В процессе совершенствования растворосмесителя в конструкцию могут вноситься незначительные изменения, которые не отражены в данном издании.

Форма рекламационного акта.

Утверждаю: Руководитель организации

М.П.(Фирменная печать)

Рекламационный акт

№ акта_____ Дата_____

1_____
(Полное наименование организации с указанием юридического и фактического адреса)

2_____
(Дата и номер счета-фактуры по которой была поставлена продукция/запасные части)

3_____
(Наименование продукции/ запчасти)

4_____
(Заводской номер продукции/ запчасти)

5_____
(Дата ввода в эксплуатацию)

6_____
(Дата выхода из строя/отказа)

7_____
(Описание неисправности/отказа)

_____

8_____
(Возможная причина выхода из строя)

9 Должности и фамилии членов комиссии, участвующих в составлении рекламационного акта:

_____ _____
(должность) (Ф.И.О.)

_____ _____
(должность) (Ф.И.О.)

_____ _____
(должность) (Ф.И.О.)

Ф.И.О., тел., факс, адрес электронной почты контактного лица

1.ОБЩИЕ СВЕДЕНИЯ ОБ ИЗДЕЛИИ

Наименование и индекс изделия – Растворосмеситель цикличный РН-80.
Завод изготовитель - ОАО «Лебедянский завод строительно-отделочных машин»
399610 г..Лебедянь Липецкой области, ул. А.Шахрая, 87.
Номер технических условий - ТУ-24.168.019-96.

2.НАЗНАЧЕНИЕ ИЗДЕЛИЯ

Растворосмеситель передвижной цикличный РН-80 предназначен для приготовления строительных растворов по ГОСТ 28013 с подвижностью не менее 5 см по конусу ГОСТ 5802.

3.ТЕХНИЧЕСКАЯ ХАРАКТЕРИСТИКА

Наименование показателей, единицы измерения	Значение
Объем по загрузке, л, пред.откл. 10 %	80
Частота вращения рабочих органов, 1/с, не более	1,7
Время перемешивания, с, не более	105…120
Электродвигатель: тип мощность, кВт частота вращения, об/мин	 АИР80В4 1,5 1500
Габаритные размеры, мм, не более длина ширина высота	 1415 735 990
Подвижность приготовления раствора, см, не менее	5
Крупность заполнителя, мм, не более	5
Эквивалентный уровень звука, дБа, не более	80
Масса растворосмесителя, кг, не более	197

4. КОМПЛЕКТ ПОСТАВКИ

п/п	Обозначение	Наименование	Кол.	Примечание
1	РН-80.00.00.000	Растворосмеситель	1	
2	РН-80.00.00.000ПС	Паспорт	1	

5.УСТРОЙСТВО И ПРИНЦИП РАБОТЫ

Растворосмеситель РН-80 представляет собой передвижную машину периодического действия с кратковременным режимом перемешивания. Он состоит из следующих узлов: рамы, барабана смесительного с валом и перемешивающими лопастями, ограждения, электродвигателя, редуктора.

Растворосмеситель снабжен кожухом для предохранения электродвигателя и редуктора от прямого попадания раствора и воды, на ограждении барабана установлена гребенка для вспарывания мешков с сухими смесями. Рама представляет собой сварной узел. На раме крепится барабан смесительный (рис.1а;1б;2). Барабан опирается на две стойки и свободно поворачивается при помощи ручки.

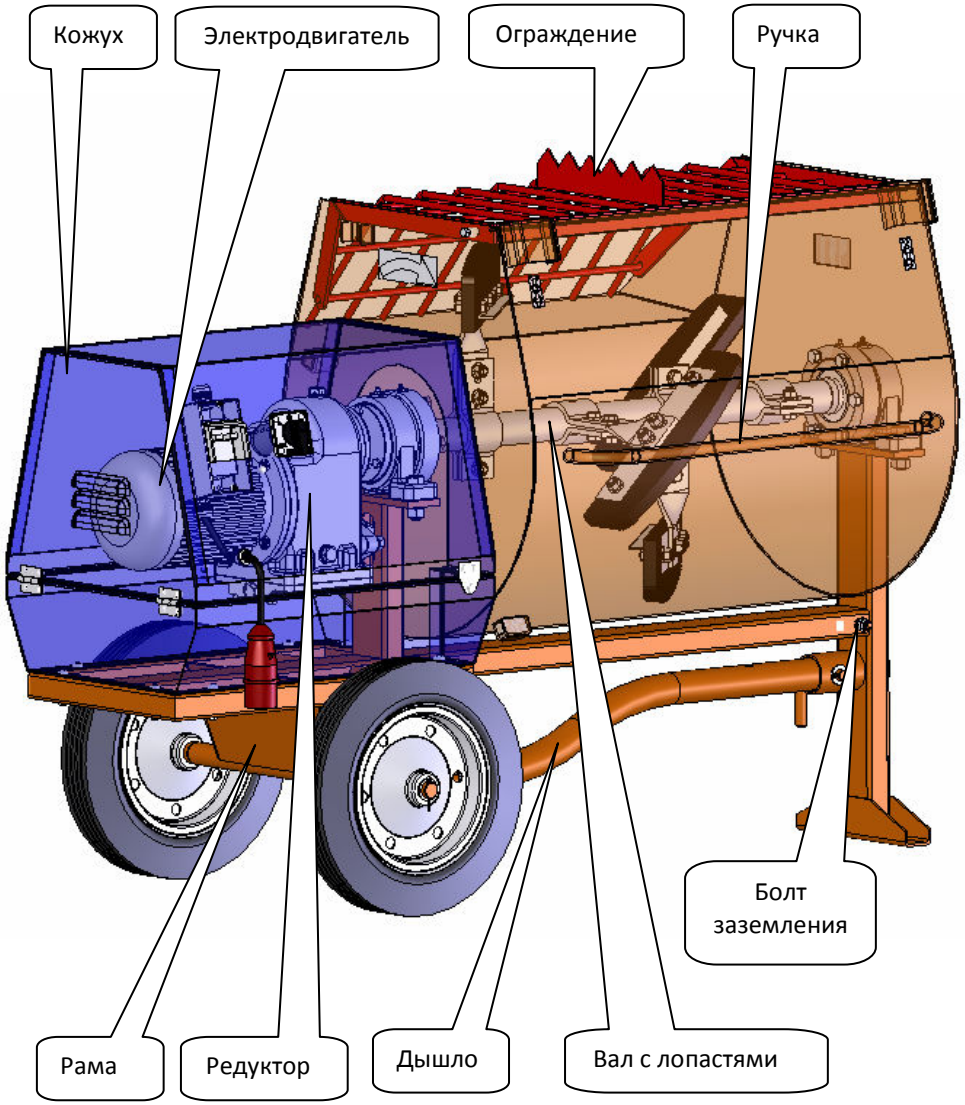

Рис.1а Устройство РН-80

Корешок

ТАЛОНА №2

На гарантийный ремонт растворосмесителя

РН-80.☐

РН-80.☐

Талон изъят

«____»_____

20 года

Слесарь:

_____

_____

_____

наим. организ.

_____

фамилия

_____

подпись

ТАЛОН №2

на гарантийный ремонт растворосмесителя

РН-80.☐

РН-80.☐

заводской № _____

Продан магазином _____

(наименование и номер)

Дата продажи «____»_____20 .г

Штамп магазина _____

подпись

Владелец и его адрес _____

_____

подпись

Выполнены работы по устранению неисправностей:

_____

_____

_____

_____

_____

_____

Дата «___» _____ 20 г.

Слесарь _____

подпись

УТВЕРЖДАЮ:

_____

_____

руководитель эксплуатационной организации

Печать

Дата «….» ……

……

(подпись)

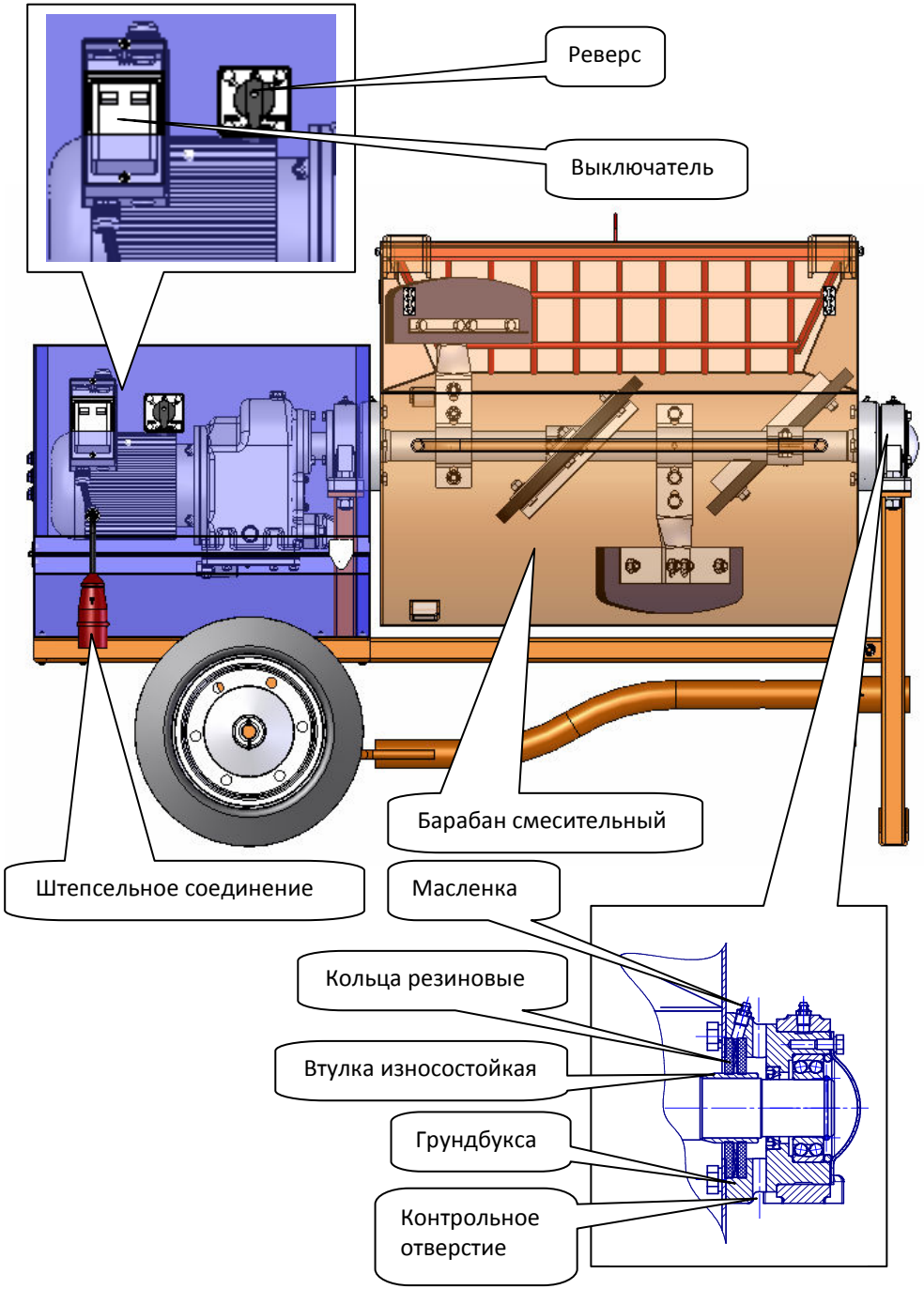

Рис.1б Устройство РН-80

Загрузочное отверстие барабана снабжено ограждением, которое предотвращает попадание лопаты в барабан при загрузке. По оси барабана проходит вал, вращающийся в подшипниках, установленных в кронштейнах, к валу крепятся лопасти. Зазор между лопастями и корпусом барабана 5-17 мм. Регулировка зазора осуществляется путем радиального перемещения лопасти. Корпус барабана сварной. В цапфах барабана расположены втулки, которые в случае износа должны быть заменены.

К корпусу барабана грундбуксой прижимаются два предварительно не напряженных кольца из маслощелочестойкой резины. Между ними установлены разделительные шайбы с канавкой для прохождения смазки. Между резиновыми кольцами через масленки нагнетается смазка пресс-солидол Ж, для гермитизации узла. В случае износа резиновых колец, компоненты раствора будут вытекать через отверстие в корпусе. В этом случае резиновые кольца необходимо заменить. Подшипник защищен сальником от попадания частиц раствора и пыли. Управление растворосмесителем производится выключателем М-611 и переключателем ZH-HC-3 (для реверсирования электродвигателя), расположенными на капоте растворосмесителя.

Выгрузка растворосмесителя механизирована. Для опрокидывания смесительного барабана, переключателем меняется направление вращения вала. Момент, возникающий от силы трения, поворачивает барабан.

В растворосмесителе должны приготавливаться растворы в соответствии с ГОСТ 28013. При приготовлении смешанных растворов с неорганическими пластификаторами (известью, глиной), а также цементно-песчаных растворов в растворосмеситель должна заливаться вода, а затем заполнитель, вяжущие и пластификатор. Продолжительность перемешивания раствора с момента окончания загрузки материалов в растворосмеситель должна составлять 120 с.

Перемещение растворосмесителя осуществляется с помощью дышла.

6. УКАЗАНИЕ МЕР БЕЗОПАСНОСТИ

К работе с растворосмесителем допускаются лица, прошедшие обучение, имеющие удостоверение на право обслуживания растворосмесителя, ознакомленные с паспортом на изделие и прошедшие инструктаж по технике безопасности. При работе с растворосмесителем оператор должен иметь средства индивидуальной защиты – рукавицы типа А ГОСТ 12.4010.

Перед началом работы убедитесь в полной исправности растворосмесителя, проверьте затяжку резьбовых соединений. Растворосмеситель следует заземлять, соблюдая установленные правила. Для заземления на раме растворосмесителя предусмотрен заземляющий болт (см.рис.1а).

ВНИМАНИЕ! ***Запрещается отворачивать и подтягивать резьбовые соединения, а также проводить ремонт во время работы растворосмесителя. При выполнении указанных операций растворосмеситель должен быть отключен от электросети.***

В случае неисправности до выяснения причины растворосмеситель следует остановить.

Запрещается эксплуатация растворосмесителя без проведения очередного технического обслуживания.

7. ПОДГОТОВКА ИЗДЕЛИЯ К РАБОТЕ И ПОРЯДОК РАБОТЫ

Порядок установки:

Растворосмеситель должен устанавливаться на спланированной горизонтальной площадке под временным навесом. В условиях севера и в зимнее время растворосмеситель должен устанавливаться в утепленном помещении. Со стороны загрузки смесителя должны устанавливаться удобные подъезды. Вокруг смесителя должны быть проходы для осмотра и ремонта механизма.

Корешок

ТАЛОНА №1

На гарантийный ремонт растворосмесителя

РН-80.☐

РН-80.☐

Талон изъят

«____»_____

20 года

Слесарь:

_____

_____

_____

наим. организ.

_____

фамилия

_____

подпись

ТАЛОН №1

на гарантийный ремонт растворосмесителя

РН-80.☐

РН-80.☐

заводской № _____

Продан магазином _____

(наименование и номер)

Дата продажи «____»_____20 .г

Штамп магазина _____

подпись

Владелец и его адрес _____

_____

подпись

Выполнены работы по устранению неисправностей:

_____

_____

_____

_____

_____

_____

Дата «___» _____ 20 г.

Слесарь _____

подпись

УТВЕРЖДАЮ:

_____

_____

руководитель эксплуатационной организации

Печать

Дата «….» ……

……

(подпись)

По вопросам гарантийного и послегарантийного ремонта обращаться:

1 ОАО «Лебедянский завод строительно-отделочных машин»
тел: (47466) 31-2-79,31-2-67.
2 г. Москва, ул. Плеханова, дом 12 ООО «Строймашсервис-М»
тел/факс 956-24-64; 368-92-94;234-30-34.
3 г. Москва, Алтуфьевское шоссе, дом 56 ООО «ПИК-45»
тел/факс 902-50-11.
4 г. Москва, аллея Первой Маевки, 15 фирма «Эконика-Техно»
тел.374-9988,374-9889; факс 374-67-51.

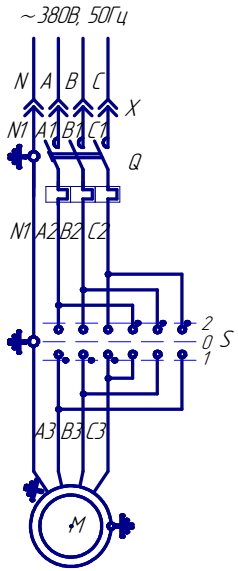

Поз	Наименование	Кол	Примечание
M	Электродвигатель трехфазный	1	
	АИР80В4У3 1,5 кВт, 380В, 1500 об/мин,		
	IM3081 ТУ 16-525.564-84		
X	Штепсельное соединение TYP 214 380В, 16А	1	
Q	Выключатель автоматический М 611	1	
	380В, 6,3А PN-74/E-06151	1	
S	Переключатель ZH-HC-3		

Рис.3. Схема электрическая принципиальная.

Перед началом эксплуатации необходимо:

Залить в редуктор 0,5 л масла индустриального ГОСТ 20799, между резиновыми кольцами кронштейна барабана через масленку набить смазку пресс-солидол «Ж», проверить надежность затяжки резьбовых соединений, правильность расположения смесительных лопастей (между лопастями и внутренней поверхности барабана должен быть зазор не менее 5 мм), возможность свободного поворота лопастного вала рукой. Необходимо проверить работу растворосмесителя на холостом ходу в течение 2-3 мин. При этом проверить соответствие направление вращения лопастного вала направлению, указанному стрелкой на торце смесительного барабана.

Порядок работы:

Режим работы – повторно-кратковременный. Рабочий процесс состоит из следующих операций: загрузки, перемешивания и выгрузки.

Растворосмеситель обслуживается одним оператором 3 разряда.

8.ТЕХНИЧЕСКОЕ ОБСЛУЖИВАНИЕ

В техническое обслуживание входит ежедневный уход за растворосмесителем и периодическое обслуживание. Ежедневный уход включает осмотр, проверку затяжки резьбовых соединений, правильность регулировки, контроль наличия смазки, смазку узлов уплотнения вала смесительного барабана.

При периодическом обслуживании растворосмесителя производят:

а) проверку надежности уплотнения. Уплотнения должны защищать подшипники от загрязнения и не пропускать смазку;

б)проверку состояния зубчатых передач, на зубьях не должно быть выкрашивания и трещин;

в)замену износившихся в процессе эксплуатации втулок.

Смазка машины в соответствии с картой смазки.

Карта смазки

Поз.по схеме	Место смазки	Наименование смазываемых частей машин	К-во смазываемых точек	Применяемая смазка	Способ смазки	Периодич. смазки в ч.
7	Корпус	Подшипники	2	Пресс-солидол Ж ГОСТ 1033	Ручной	150
8	Грундбукса	Между резиновыми кольцами.	2	Пресс-солидол Ж ГОСТ 1033	Ручной	ежедневно
9	Стойка	Подшипники скольжения.	2	Пресс-солидол Ж ГОСТ 1033	Ручной	150
10	Картер редуктора.	Зубчатые колеса и подшипники.	1	Масло индустриальное 20.	Залить в редуктор	1500

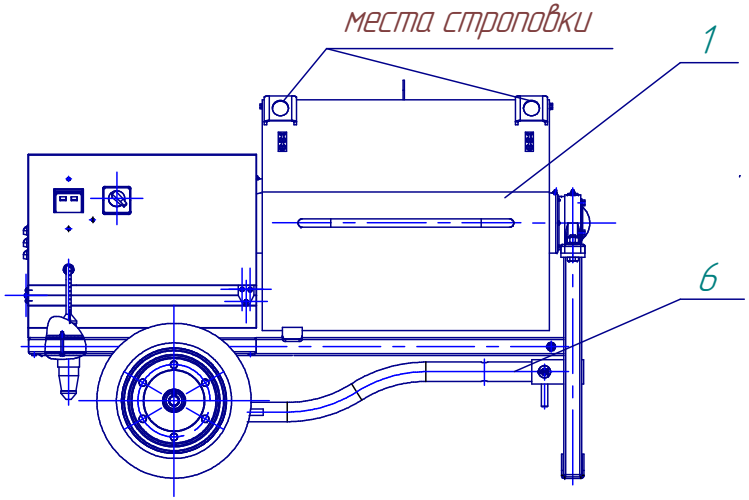

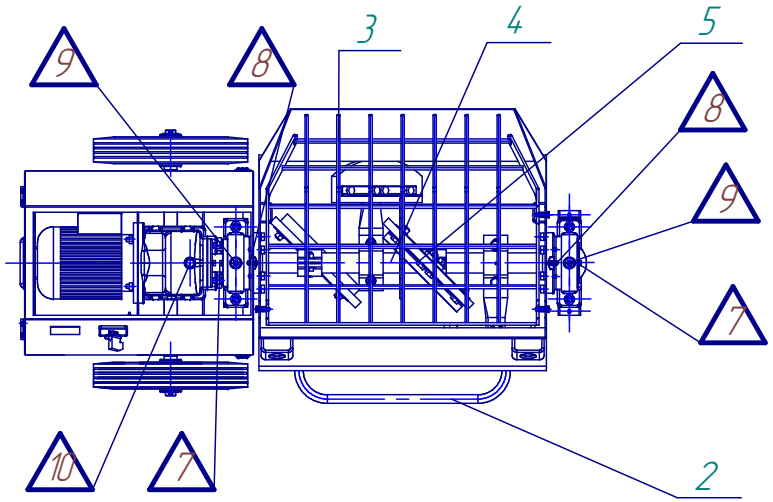

Рис.2 Растворосмеситель РН-80.
1-барабан, 2-ручка, 3-ограждение, 4-вал, 5-лопасть, 6-дышло,
△-место смазки 7,8,9,10.

9. ВОЗМОЖНЫЕ НЕИСПРАВНОСТИ И МЕТОДЫ ИХ УСТРАНЕНИЯ

Наименование	Причины	Метод устранения
1.Перегреваются подшипники редуктора.	Отсутствие смазки, загрязнение подшипников и масла.	Промыть подшипники, сменить масло в редукторе.
2.Уплотнение лопастного вала пропускает раствор наружу.	Износились резиновые кольца, ослабло крепление кронштейна. Износилась втулка лопастного вала.	Разобрать уплотнение и сменить кольца. Подтянуть гайку крепления. Сменить втулку.
3.Раствор плохо перемешивается	Большой зазор между стенкой и лопастями.	Отрегулировать зазор.

10. СВЕДЕНИЯ О КОНСЕРВАЦИИ, ХРАНЕНИИ И ТРАНСПОРТИРОВАНИИ

Прекращая работу на длительный период смеситель необходимо законсервировать:

- очистить от бетона и загрязнения;
- старательно очистить полость барабана;
- устранить неисправности;
- заменить поврежденные крепежные части;
- подкрасить.

Смеситель следует хранить в закрытом помещении или под навесом исключая механические повреждения. Смеситель транспортируется любым видом транспорта в разобранном виде в заводской упаковке или собранном виде.

11. СВИДЕТЕЛЬСТВО О ПРИЕМКЕ

Растворосмеситель цикличный РН-80

Заводской номер _____

Соответствует требованиям ТУ 24.168.019-96 и признан годным к эксплуатации.

Дата выпуска _____

М.П. _____
подпись лиц, ответственных за приемку

12. ГАРАНТИЙНЫЕ ОБЯЗАТЕЛЬСТВА

Гарантийный срок работы растворосмесителя при односменной работе и соблюдении правил эксплуатации, изложенных в настоящем паспорте, 12 месяцев со дня продажи, но не более 18 месяцев со дня отгрузки заводом – изготовителем.

Смеситель снимается с гарантийного обслуживания в случаях:

- ✓ -несоблюдением потребителем правил монтажа, ухода и обслуживания в процессе эксплуатации;
- ✓ -небрежного хранения и транспортировки.